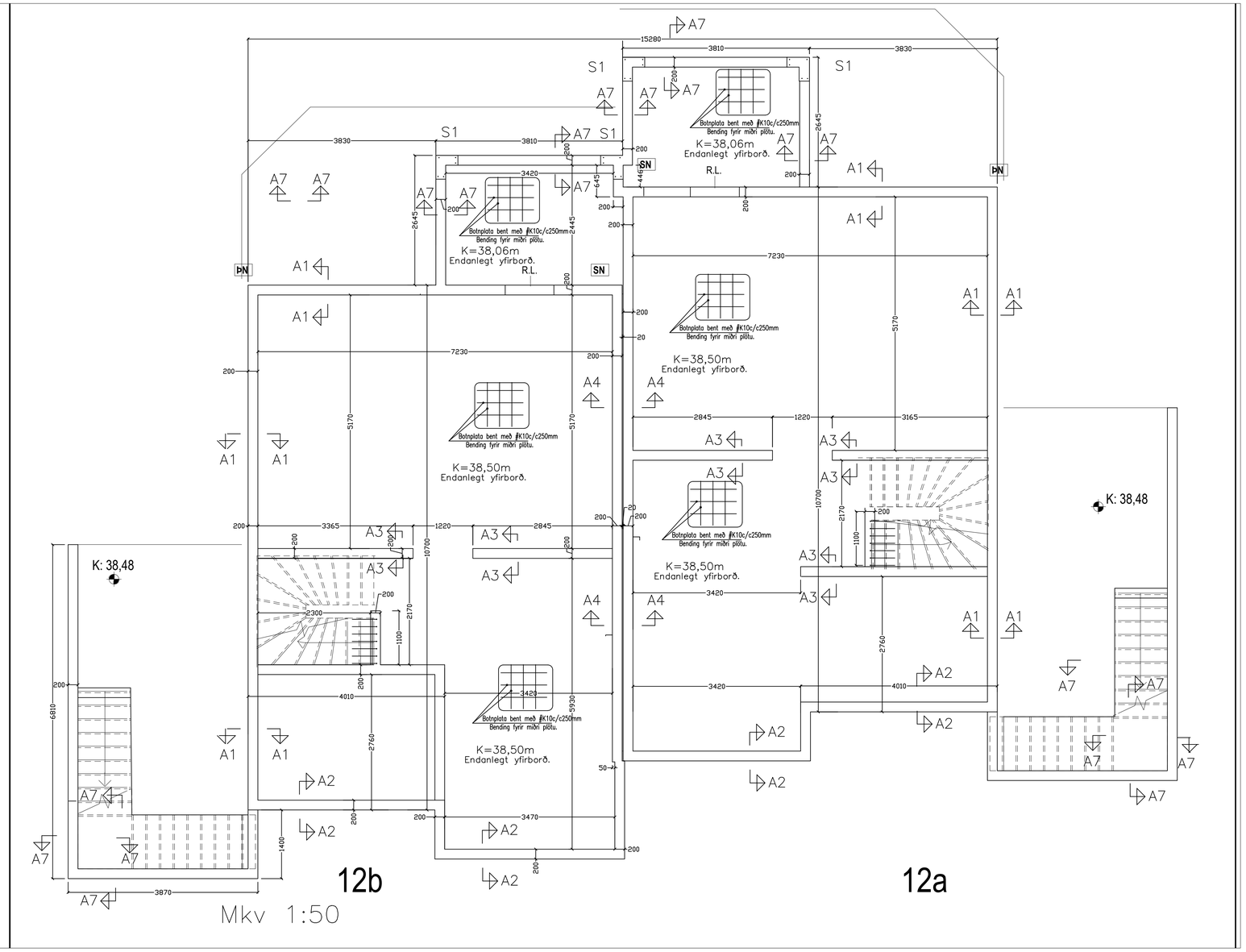

Skýringar við sökkla:

Steypa S200 í sökklum og botnplötu
en S250 útvegg/plötum ofnan sökkla.
Stál KS50 en lykkjur og vínklar KS50S.
Steypuhula á járnum 3,5cm en 2,5cm í plötum innanhúss.
Göt í sökkla skal gera skv. frárennslisteikningu.
Botnin er klöpp . Mesta álag á grunn 0,35MN/m2.
Sökklar standi á fyllingu þjöppuðu böglabergi E2>100Mpa
E1/E2>2,3 með leyfilegt álag 0,40MN/m2.

Tengja skal liggjandi járn í sökkli skv. ákvæðum Rafmagnsveitunnar.

Undir botnplötu skal einangra með 100mm einangrun.
Niður með útveggjasökkli skal einangra með 100mm einangrun.
Kringum öll op skal setja 2K12 sem nái a.m.k. 60cm útfyrir
brún ops, nema annað sé tekið fram. Sama gildir fyrir veggenda.

Steypa að útilofti skal uppfylla eftirfarandi:

Sementsmagn a.m.k. 300kg í rúmmeter steypu.
V/S minni en 0.55. Loftinnihald a.m.k. 5%.

Álagsforsendur húss:

Grunngildi vindálags= 1,49 KN/m2.
Grunngildi snjóálags= 2,0 KN/m2. Grunngildi notálags á milligólf =1,5KN/m2.

Skeytilengd járna:

Skeytilengd járna skal vera skv. eftirfarandi töflu nema annað sé tekið fram.
K10: Skeytilengd a.m.k. 40cm.
K12: Skeytilengd a.m.k. 48cm.
K16: Skeytilengd a.m.k. 64cm.
K20: Skeytilengd a.m.k. 80cm.
K25: Skeytilengd a.m.k. 100cm.
Bendistál (kambstál og stálmottur) skal beygja um skífu sem hefur þvermál a.m.k.
20 x þvermál járnsins.
Skeytum skal dreifa og forðast skal eftir föngum að skeyta á stöðum sem mest á reynir.
Bendistál skal hafa gallalaust yfirborð og vera laust við óhreinindi, fitu, málingu, ryðflögur
og því um líkt. Þess skal gætt í allri meðferð stálsins, að það bogni ekki eða snúist.

(H) Hornamotta í efribrún #K10 c.c.200mm L=1400mm

RAFRÆNT UNDIRRITAÐ
Ragnar Georg Gunnarsson
Kt. 1109472839
Dags. 24.9.2024 15:58:27
Ástæða: Undiritun

RAFRÆNT UNDIRRITAÐ
Kristinn Ragnarsson
Kt. 1209442669
Dags. 24.10.2024 13:40:41
Ástæða: Undiritun

RAFRÆNT INNSIGLAÐ
Hafnarfjarðarkaupstaður - Byggingarfulltrúi
Dags. 18.11.2024 09:04:14
Ástæða: Uppdráttur yfirfarinn og staðfestur.

ÚTGÁFA	DAGSETNING	TEIKNAÐ	YFIRFARIÐ

EÐLI BREYTINGA:

HÖNNUNARSTJÓRI :

Kristinn Ragnarsson fía Kt: 120944-2669

HÖNNUÐUR :

Ragnar G Gunnarsson tæknifr. kt: 110947-2839

Staðgreinir er: 1400-1-
Landnúmer er: 228001.

Smiðjuvegur 11, 200 Kópavogur, net-fang: ragnarg@simnet.is
Kennitala: 520397-2809, Sími: 5445350, Fax: 5445351

HANNAÐ AF:	TEIKNAÐ AF:	YFIRFARIÐ AF:
RGG	RGG	RGG
DAGSETNING: 19.08.2024	KVARÐI: Mkv. 1:50.	DAGSETNING BREYTINGAR:

Völuskarð 12 – 12A Hafnarfirði

Verkfræðiteikningar
Burðarþol
Grunnmynd sökkla og skýringar.

VERKNÚMER:	BLAÐ:	ÚTGÁFA:
2024	B 01	

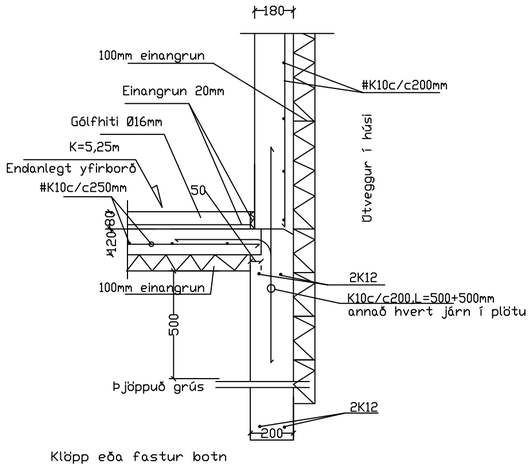

Snið A1 1:20

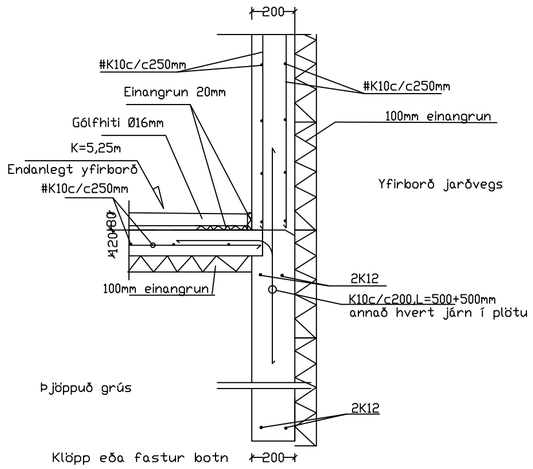

Snið A2 1:20

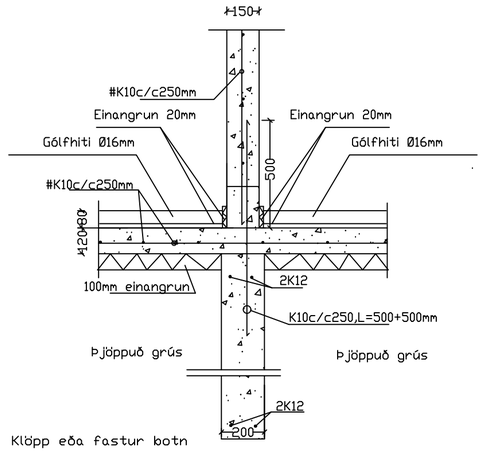

Snið A3 1:20

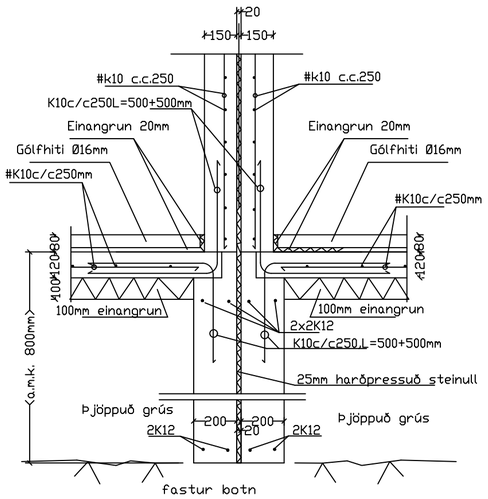

Snið A4 1:20

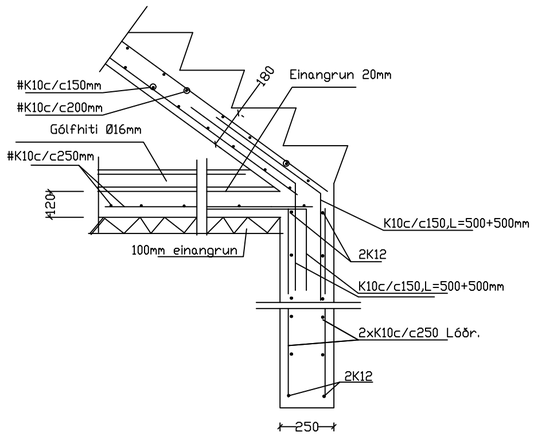

Snið A5 1:20

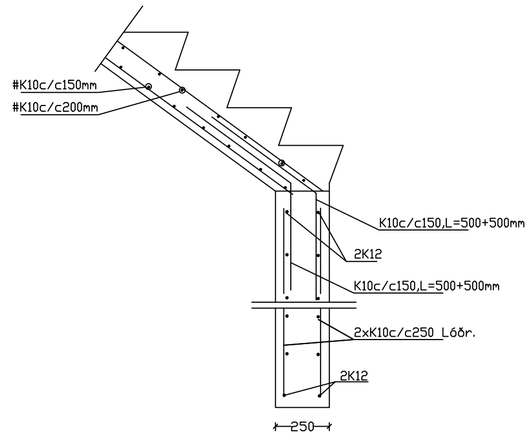

Snið A6 1:20

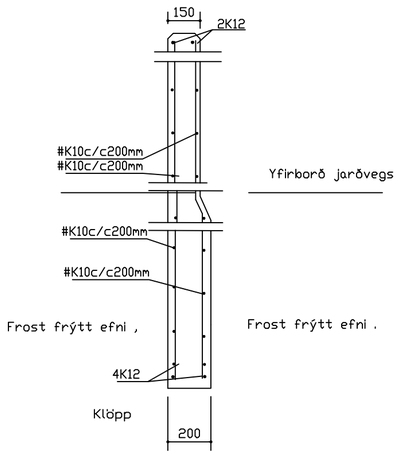

Snið A7 1:20

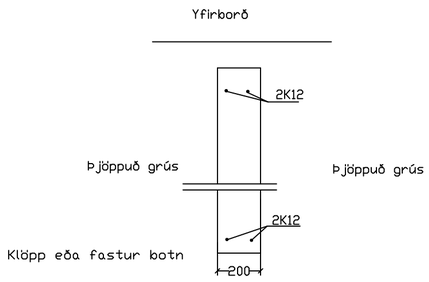

Snið A8 1:20

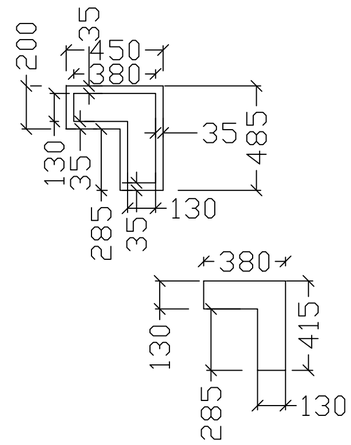

Snið S1 1:20

Samþykkt
Hafnarfjörður
Byggingarfulltrúi

ÚTGÁFA	DAGSETNING	TEIKNAÐ	YFIRFARIÐ

EÐLI BREYTINGA:

HÖNNUNARSTJÓRI :

Kristinn Ragnarsson fía Kt: 120944-2669

HÖNNUÐUR :

Ragnar G Gunnarsson tæknifr. kt: 110947-2839

Staðgreinir er: 1400-1-
Landnúmer er: 228001.

Smiðjuvegur 11, 200 Kópavogur,
Kennitala: 520397-2809,
net-fang: ragnargg@simnet.is
Sími: 5445350, Fax: 5445351

HANNAÐ AF:	TEIKNAÐ AF:	YFIRFARIÐ AF:
RGG	RGG	RGG
DAGSETNING: 17.08.2024	KVARÐI: Mkv. 1:20.	DAGSETNING BREYTINGAR: –

Völuskarð 12 – 12A Hafnarfirði

Verkfræðiteikningar
Burðarþol
Snið .

VERKNÚMER:	BLAÐ:	ÚTGÁFA:
2024	B 02	